AluDesign-Haustüren

Aktion gut & schnell

kurze Liefer-zeiten

top Preis-Leistung

made in Germany

Profilsystem Porthos und Athos

optional mit RC2-Sicherheit und Ausstattung für smart home

Aktion bis 31.12.2026

Besonders kurze Lieferzeiten und top Preis-Leistung!

Modell Oder mit variabler Sprossenhöhe

OPTIK A

Oder
RAL 9006
Griff 03 040 011 / S600
Glas vollflächig mattiert

OPTIK A

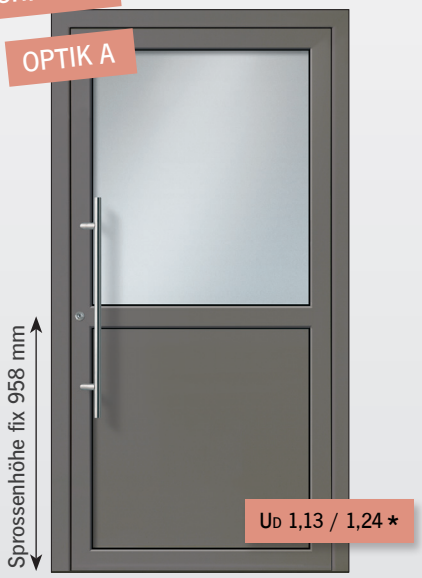

Oder
RAL 7039
Griff 03 040 011 / S800
oben Glas vollflächig mattiert,
unten Aluminiumfüllung

OPTIK B

Oder
RAL 7012
Griff 03 770 010 (Edelstahlknopf, feststehend)
oben Glas vollflächig mattiert,
unten Aluminiumfüllung

GLASWAHL

Ornamentglas Mastercarré weiß

Glas vollflächig mattiert

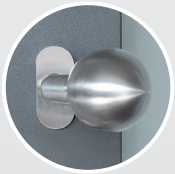

Edelstahl-Knopf

Neckar G2993
RAL 9007
Griff 03 040 011 / S800
Glas sandgestrahlt mit 4 klaren Streifen

Spree-1 KK
RAL 3005
Griff 03 040 011 / S800
Glas vollflächig mattiert

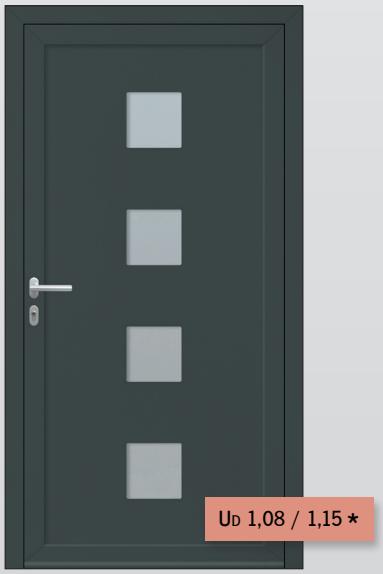

Ems-1 KK
RAL 7016
Drücker 03 348 010
Glas vollflächig mattiert

* Erster UD-Wert gilt für Athos in Glasfalz-Ausführung. Zweiter UD-Wert gilt für Porthos in Glasfalz-Ausführung.
Alle UD-Werte beziehen sich auf das Normmaß nach DIN14351 Anhang E für eine Türgröße von 1230 x 2180 mm.

Kurze Lieferzeit und gute Qualität aus Deutschland!

Diese noblesse-Aktionshaustüren haben bemerkenswert kurze Lieferzeiten. Sie werden in der Südpfalz hergestellt. Die Firma noblesse hat bereits 50 Jahre Erfahrung in der Haustürbranche.

QNG-READY zertifiziert

Alle Haustüren haben eine Auszeichnung, die die Prüfung auf ökologische Bauprodukte bestätigt.

Jetzt in bleibende Werte investieren lohnt sich!

Den Wert Ihres Hauses können Sie sofort mit der Sicherheit und Langlebigkeit einer Qualitätshaustür steigern. Und das Beste daran: An dieser Investition mit top Preis-Leistung können Sie sich jeden Tag erfreuen.

Abbildung mit Sonderausstattung:
Griff zzgl. Mehrpreis und längere Lieferzeit

Aller-1 KK G03
RAL 9005
Griff 03 040 011 / S1400
Glas sandgestrahlt mit 4 klaren Streifen

Elbe
RAL 7015
Griff 03 040 011/S800

Lahn-1 KK
RAL 6009
Griff 03 040 011 / S800
Glas vollflächig mattiert

Donau-1 KK G03
RAL 8019
Griff 03 040 011 / S800
Glas sandgestrahlt mit 4 klaren Streifen
Ausführung ohne Alunoxrahmen

Donau-1 AK G03
RAL 9016
Griff 03 040 011/S800
Glas sandgestrahlt mit 4 klaren Streifen
Ausführung mit Alunoxrahmen außen

Mosel-1 KK
DB 703
Griff 03 040 011 / S800
Glas vollflächig mattiert

Grundausstattung Profilsystem Porthos

Bautiefe 75 mm

Aluminium-System mit im Glasfalz eingesetzter Türfüllung bzw. Isolierglasscheibe in Stärke 48 mm (Bautiefe Rahmen 75 mm/Türflügel 82 mm)
Profilsystem Porthos FB flächenbündig
Edelstahl-Stangengriff gemäß Abbildung, matt Art.Nr. 03 040 011 / S ...
Innendrücker aus Aluminium, silber eloxiert Art.Nr. 03 348 010
Profilzylinder mit Not- und Gefahrenfunktion, inkl. Aufbohrschutz
5 Schlüssel
Rundrosette aus Edelstahl
mechanische 3fach-Verriegelung
3 Aufsatzbänder (zweiteilig), silber eloxiert (EV1), 3-dimensional einstellbar
Wärmeschutzglas mit UG-Wert 0,7
3fach-Verglasung: außen und innen Verbundsicherheitsglas, im Scheibenzwischenraum Ornamentglas (ausschließlich vollflächig mattiert oder Mastercarré, Modelle Aller, Donau und Neckar alternativ mit Motivsandstrahlung)
4-seitig umlaufende Anschlagdichtung innen, zusätzliche Schwellendichtung und äußere Anschlagdichtung im Rahmen
Dämmzone mit zusätzlicher Isolierung
wärmegedämmte Flachbodenschwelle
—
Haustüren werden auf Maß gefertigt bis 1150 x 2250 mm (Übergrößen optional lieferbar)

Porthos FB (flächenbündig)

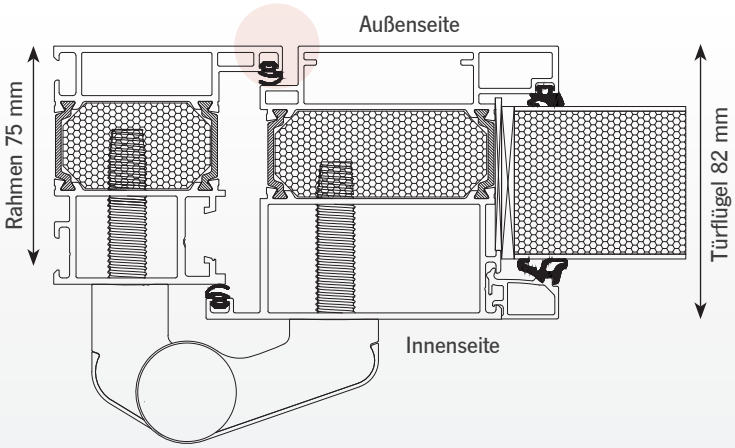

Der vernickelte Profilzylinder mit Not- und Gefahrenfunktion wird von einer Edelstahl-Ringrosette umschlossen.

Edelstahl-Griffstange mit schrägen Stützen in den Längen 400, 600 oder 800 mm

Hochwertiger Innendrücker aus silber eloxiertem Aluminium.
Art.Nr. 03 348 010

Die Aufsatzbänder sind 3-dimensional einstellbar.

Tipp

Diese Grundausstattungen vom Profilsystem Athos sind gegen Aufpreis auch für Porthos verfügbar.

Bolzensicherungen

Falzabdeckleiste

Rollenbänder Edelstahloptik eloxiert

Innendrücker aus Edelstahl

Grundausstattung Profilsystem Athos

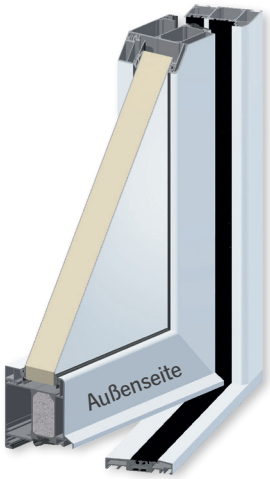

Bautiefe 82,5/90 mm

Aluminium-System mit im Glasfalz eingesetzter Türfüllung bzw. Isolierglasscheibe in Stärke 48 mm
(Bautiefe Rahmen 82,5 bzw. 90 mm/Türflügel 95 mm)

Wählen Sie zwischen Profilsystem Athos FB flächenbündig und Profilsystem Athos SL Softline

Edelstahl-Stangengriff gemäß Abbildung, matt
Art.Nr. 03 040 011 / S ...

Innendrücker aus Edelstahl
Art.Nr. 03 338 010

Profilzylinder mit Not- und Gefahrenfunktion, inkl. Aufbohrschutz

5 Schlüssel

Rundrosette aus Edelstahl

mechanische 3fach-Verriegelung und
2 Bolzensicherungen an der Bandseite

3 Rollenbänder (dreiteilig) in Edelstahloptik eloxiert, 3-dimensional einstellbar, Bandeinstellung liegt verdeckt und ist ohne Aushängen des Türflügels möglich

Wärmeschutzglas mit U_G-Wert 0,7

3fach-Verglasung: außen und innen Verbundsicherheitsglas im Scheibenzwischenraum Ornamentglas (ausschließlich vollflächig mattiert oder Mastercarré, Modelle Aller, Donau und Neckar alternativ mit Motivsandstrahlung)

4-seitig umlaufende Anschlagdichtung innen, Anschlagdichtung außen, **4-seitig umlaufende Mittelstegdichtung und Gegendichtung im Rahmen**

Dämmzone mit zusätzlicher Isolierung

wärmegedämmte Flachbodenschwelle

Falzabdeckleiste zur unsichtbaren Dübelverschraubung

Haustüren werden auf Maß gefertigt bis 1150 x 2250 mm (Übergrößen optional lieferbar)

Athos FB (flächenbündig)

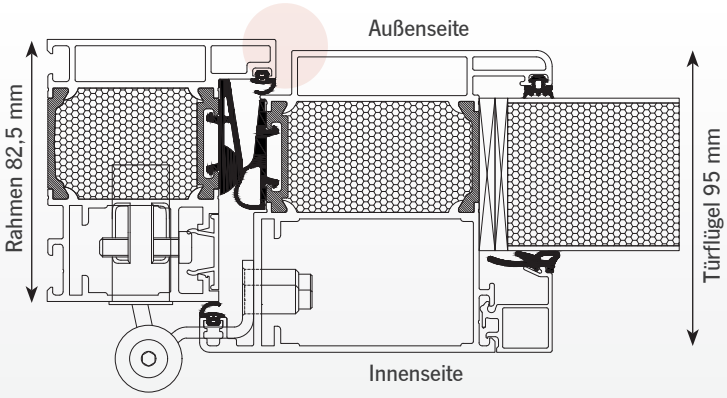

Athos SL (Softline)

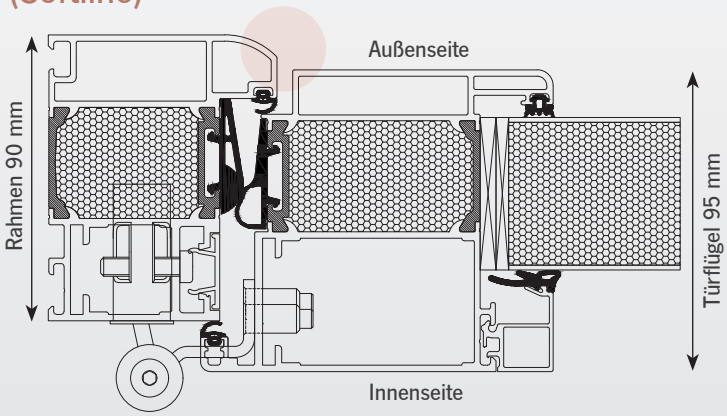

Bolzensicherungen auf der Bandseite sorgen als solide Aushebelsicherung für erhöhten Einbruchschutz.

Eine Falzabdeckleiste schließt elegant den Falzbereich. Die Abbildung zeigt einen Ausschnitt ohne/mit Abdeckung.

Die Rollenbänder werden ohne Dichtungsunterbrechung montiert.

Hochwertiger Innendrücker mit Rückholmechanismus. Das Griffprofil ist rund.
Art.Nr. 03 338 010

inklusive Ausstattungen für beide Profilsysteme

Mechanische 3fach-Verriegelung

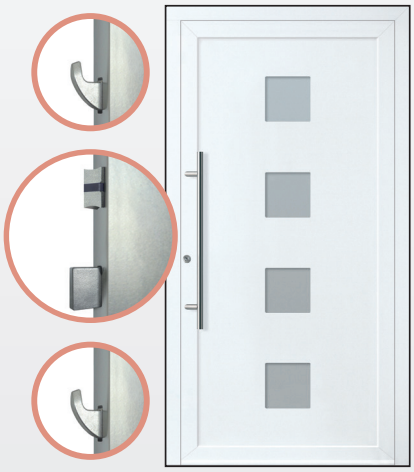

Glas sandgestrahlt mit klaren Streifen (nur bei den Modellen Aller, Donau und Neckar)

Glas vollflächig mattiert

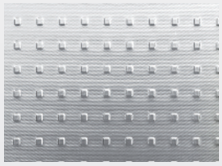

Ornamentglas Mastercarré weiß

Trendfarben

Innen- und Außenseite einfarbig in Standardfarbe RAL 9016 Verkehrsweiß oder in einer von 11 Trendfarben mit Feinstrukturoberfläche (FS).

1 RAL 9016 Verkehrsweiß FS
2 RAL 8019 Graubraun FS
3 RAL 3005 Weinrot FS
4 DB 703 Metallic FS
5 RAL 9005 Tiefschwarz FS
6 RAL 7016 Anthrazitgrau FS
7 RAL 9007 Graualuminium FS
8 RAL 9006 Weißaluminium FS
9 RAL 6009 Tannengrün FS
10 RAL 7012 Basaltgrau FS
11 RAL 7015 Schiefergrau FS
12 RAL 7039 Quarzgrau FS

optionale Ausstattungen für beide Profilsysteme

RC2-Sicherheitsausstattung

noblesse Aluminium-Haustüren sind vom ift Rosenheim für angriffhemmende Bauteile RC2 / RC2N zertifiziert. Mit der ift-Zertifizierung ist noblesse im Herstellerverzeichnis der Kommission Polizeiliche Kriminalprävention gelistet.

K-EINBRUCH ist eine Initiative von Polizei und Wirtschaft.
Infos und Tipps zum Einbruchschutz finden Sie hier: www.k-einbruch.de

KEINBRUCH

SICHERN SIE IHR ZUHAUSE! WWW.K-EINBRUCH.DE

Benannt im polizeilichen Herstellerverzeichnis für geprüfte und zertifizierte einbruchhemmende Produkte.

© ift Rosenheim

ift ROSENHEIM
ift GEPRÜFT
ID K038216
ift-geprueft.de

(Sicherheits-Paket RC2)
(verlängerte Lieferzeiten)

Fingerprintscanner / smart home

ekey dLine Fingerprintscanner für höchsten Komfort an Ihrer „smarten“ Haustür. Verschiedene Zugangsfunktionen können sehr bequem per App gesteuert werden (Komfort-Paket 1).

(verlängerte Lieferzeiten)

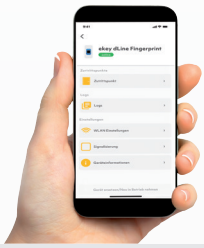

2-farbige Ausführung

Außen Trendfarbe, innen RAL 9016 FS (Farb-Paket 3)

(verlängerte Lieferzeiten)

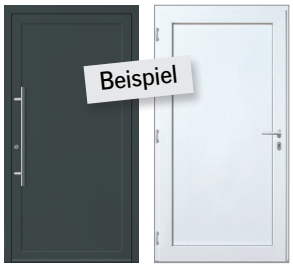

außen RAL 7016 innen RAL 9016

(kurze Lieferzeiten)

Die Modelle Aller und Donau können Sie ohne oder mit Glasrahmen (Alunoxrahmen in Edelstahloptik) bestellen.

Aller/Donau - 1 KK G03 (ohne Alunoxrahmen)

Aller/Donau - 1 AK G03 (Alunoxrahmen nur außen)

Aller/Donau - 1 KA G03 (Alunoxrahmen nur innen)

Aller/Donau - 1 AA G03 (Alunoxrahmen beidseitig)

Edelstahl-Griffstange 1000 bis 1800 mm

mit schrägen Stützen in den Längen 1000, 1200, 1400, 1600 oder 1800 mm (Griff-Paket A)

Art. Nr. 03 040 011/S ...

(verlängerte Lieferzeiten)

Edelstahl-Knopf

auf ovaler Rosette (feststehend)

Art. Nr. 03 770 010

(kurze Lieferzeiten)

Donau - 1 AK G03

Weitere optionale Ausstattungen

automatische 3fach-Verriegelung
(kurze Lieferzeiten)

elektrischer Türöffner mit Tageseinstellung
(kurze Lieferzeiten)

Ganzglas-Seitenteile, Oberlichter, weitere Griffe, Zubehör und Übergrößen
(verlängerte Lieferzeiten)

Aktion 2026 gut & schnell

Entdecken Sie Ihre neue Lieblingstür!

Oder (A)

Oder (A)

Oder (B)

Elbe

Mosel

Spree

Lahn

Ems

Aller

Donau (KK)

Donau (AK)

Neckar

Kennen Sie unsere Aktion „Wärmeschutz“?

Eine Aktion zum Thema Energie und Kosten sparen: Wärmeschutz-Haustüren mit vielen individuellen Ausstattungsmöglichkeiten. Die beste Investition zur richtigen Zeit!

Kompetente Beratung und mehr Infos im Fachhandel!

Mehr Infos und original noblesse-Haustüren finden Sie in den Fachbetrieb-Ausstellungen. Lassen Sie sich inspirieren! Dort kann Ihre persönliche Wunschtür am Bildschirm oder Tablet konfiguriert werden. Außerdem kann man dort das gesamte noblesse-Sortiment und Originalmuster von Oberflächen anschauen oder Farben anhand eines RAL-Fächers aussuchen.

Professionelle Beratung, Verkauf und Montage im Fachhandel:

Haustür-Abbildungen In diesem Prospekt sind Haustüren im Maß 1100 x 2100 mm dargestellt. Bei Maßänderungen kann sich der optische Eindruck von Motiven und Design ändern, da Glasfelder NICHT individuell angepasst werden. Viele **noblesse-Modelle** sind rechtlich geschützt.

Originalfarben und Gläser Drucktechnisch bedingte Farbabweichungen sind nicht zu vermeiden und die Darstellung von Materialoberflächen ist nicht verbindlich. Gläser sind oft hinterleuchtet abgebildet. Grundsätzlich wirken Farben und Materialien in wechselnden Lichtverhältnissen unterschiedlich. Im Fachhandel können Materialmuster und Farben anhand eines RAL-Farbfächers gezeigt werden.

Irrtümer und Änderungen vorbehalten.

Individuelle Eleganz und persönliche Geborgenheit ... seit über 50 Jahren!

noblesse HAUSTÜREN

Für jedes Haus die richtige Tür!

Stilvoll. Hochwertig. Sicher.

www.noblesse.de
01/2026 oP
Fotos: noblesse GmbH I shutterstock I unsplash I pixabay