noblesse HAUSTÜREN

Für jedes Haus die richtige Tür!

Stilvoll. Hochwertig. Sicher.



Einfacher überzeugen! Leichter verkaufen!





noblesse-Verkaufshilfen für Ausstellungen und Messen

noblesse-Verkaufshilfen für Ausstellungen und Messen

einfacher überzeugen & leichter verkaufen am POS (Point Of Sale)

alles auf einen Blick





Blatt 1 Titelseite und Übersicht Infoblätter





Blatt 2 Ausstellungssysteme für Haustüren





Blatt 3 Ausstellungssystem Zubehör und Muster





Blatt 4 Sicherheit: smart home / Verriegelungen





Blatt 5 Ausstattung: Griffe und Oberflächen





Blatt 6 Blickfänger: draussen und drinnen





Blatt 7 für das Verkaufsteam

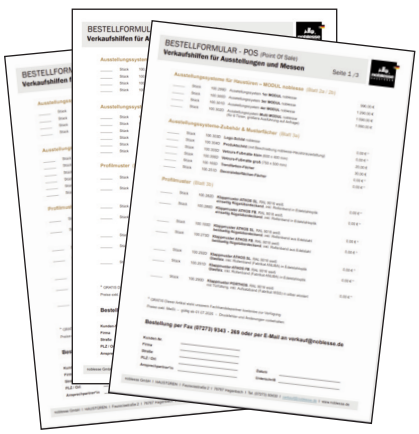

Bestellformular

Stand 06.2025

Ausstellungssystem MODUL noblesse

noblesse HAUSTÜREN

Für jedes Haus die richtige Tür!
Stilvoll. Hochwertig. Sicher.

1er-MODUL noblesse

> leichter Aufbau
> RAL 9006 Weißaluminium
> Tür lässt sich öffnen
> passend für Tür 1095 x 2100 mm
> Lieferzeit ca. 10 Wochen

Art.Nr. 100.299 D **990,- €**







Standfläche Breite 1310 mm x Tiefe 1140 mm
(bei geöffneter Tür zzgl. Flügelüberhang 430 mm)

Alle Systeme werden ohne Mustertüren geliefert!

Für alle Systeme ergänzend bestellbar:
> Schilder mit noblesse-Logo
> Schilder mit individuellen Modell-Infos
> noblesse-Fußmatten *(siehe Blatt 3a)*

3er-MODUL noblesse

> leichter Aufbau
> RAL 9006 Weißaluminium
> Türen lassen sich öffnen
> passend für Türen 1095 x 2100 mm
> Lieferzeit ca. 10 Wochen

Art.Nr. 100.300 D **1.290,- €**

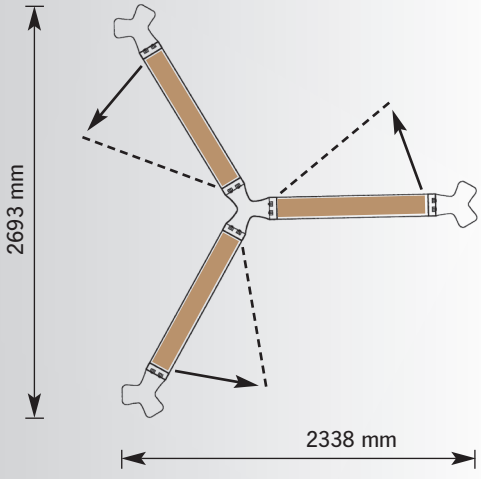

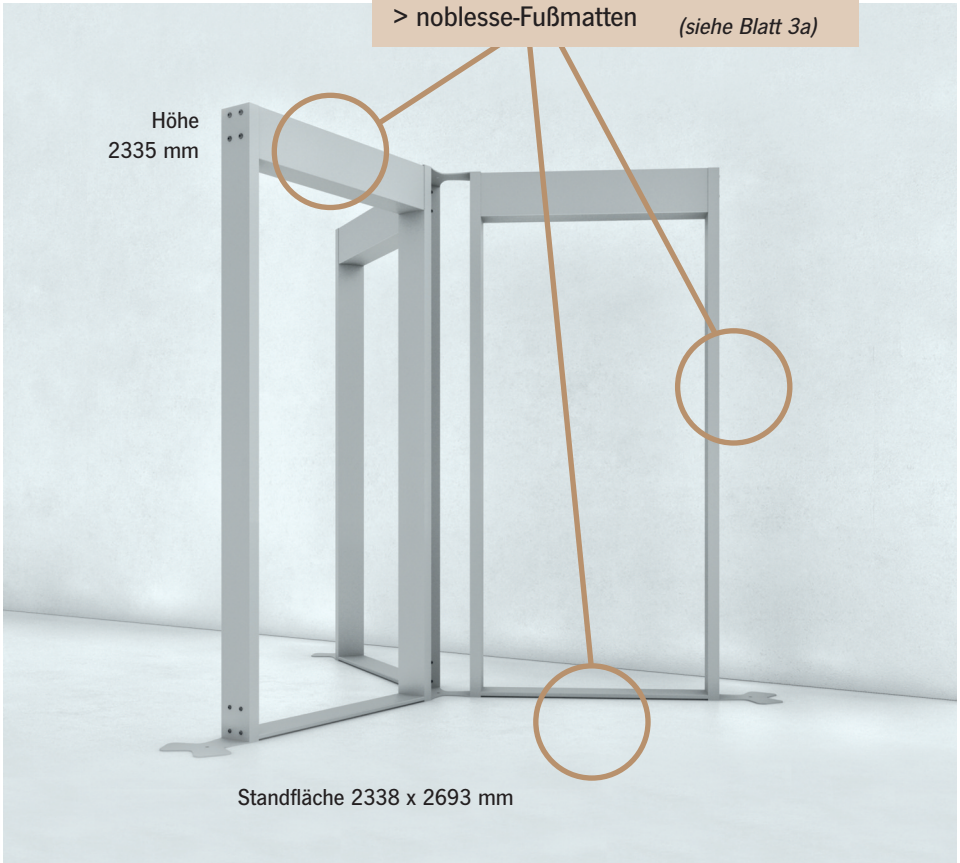

Standfläche 2338 x 2693 mm

Ausstellungssystem MODUL noblesse

noblesse HAUSTÜREN

Für jedes Haus die richtige Tür!
Stilvoll. Hochwertig. Sicher.

4er-MODUL noblesse

> leichter Aufbau
> RAL 9006 Weißaluminium
> Türen lassen sich öffnen
> passend für Türen 1095 x 2100 mm
> Lieferzeit ca. 10 Wochen

Art.Nr. 100.301 D

1.590,- €

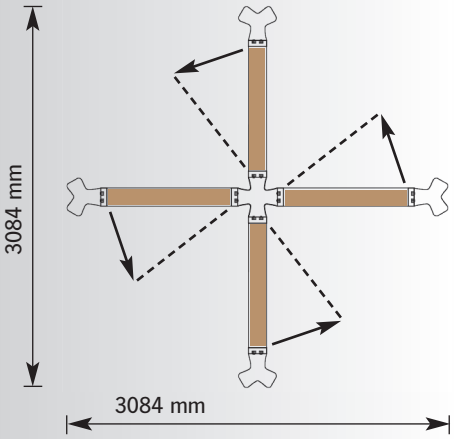







Alle Systeme werden ohne Mustertüren geliefert!

Multi-MODUL noblesse

> platzsparend
> leichter Aufbau
> alle Türen können auf Außen- und Innenseite mit Griffen und Drückern präsentiert werden
> innenliegende Türen lassen sich vorziehen
> RAL 9006 Weißaluminium
> für 6 - 13 Türen geeignet
> passend für Türen 1095 x 2100 mm
> Lieferzeit ca. 10 Wochen

Art.Nr. 100.302 D

ab 1990,- € (Preis für 6 Türen)
größere Menge auf Anfrage

Wir empfehlen die inneren Türen abzuschließen und nur an den äußeren Türen das Öffnen und Schließen zu zeigen.





Ausstellungssystem-Zubehör & Musterfächer

Für jedes Haus die richtige Tür!
Stilvoll. Hochwertig. Sicher.



Logo-Schild noblesse

Logo-Schilder können vom Kunden individuell angebracht werden.
Material Aluverbund 3 mm
Format 300 x 160 mm
Lieferzeit ca. 1 Woche

Art.Nr. 100.303 D **10,- €**



Alle Schilder lassen sich mit stark haftendem, doppelseitigem Klebeband leicht fixieren.





Acrylschilder
DIN A5

Produktschilder

Ausführliche Beschreibung zum Haustürmodell, zu Oberflächen und zu Sicherheitsausstattungen.
Die Infoblätter lassen sich sehr leicht auswechseln.
Lieferzeit ca. 4 Wochen

Art.Nr. 100.304 D **10,- €** / je Schild

Velours-Fußmatten Lieferzeit ca. 2 Wochen

Format 600 x 400 mm
Art.Nr. 100.305 D
20,- €

Format 750 x 500 mm
Art.Nr. 100.306 D
30,- €

Musterfächer

Trendfarben-Fächer

11 noblesse-Trendfarben und RAL 9016 Verkehrsweiß
Größe 70 x 140 mm
Lieferzeit ca. 1 Woche

Art.Nr. 100.165 D **20,- €**



Decoraloberflächen-Fächer

glatte Decor-Oberflächen auf Aluminiumplatten
Größe 200 x 295 mm
Lieferzeit ca. 1 Woche

Art.Nr. 100.251 D **35,- €**

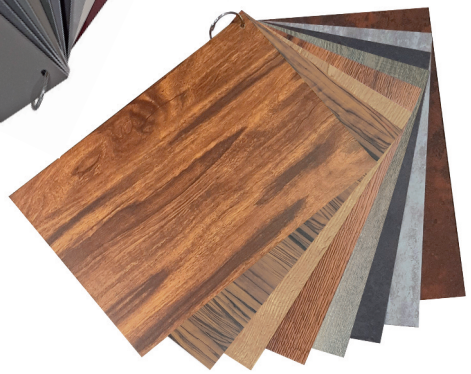

Holzoptik:
rustikal
Olive
cottage
alpin
antik

Designoberflächen:
Steinoptik anthrazit
Zement-Art
Rost-Art

noblesse HAUSTÜREN

Für jedes Haus die richtige Tür!
Stilvoll. Hochwertig. Sicher.

1-seitig flügelüberdeckend
Rollenband Edelstahloptik Anuba

ATHOS SL Art.Nr. 100.282 D
ATHOS FB Art.Nr. 100.289 D

2-seitig flügelüberdeckend
Rollenband Edelstahl

ATHOS SL Art.Nr. 100.193 D
ATHOS FB Art.Nr. 100.273 D

Ausführung Glasfalz
Rollenband Edelstahloptik Anuba

ATHOS SL Art.Nr. 100.292 D
ATHOS FB Art.Nr. 100.291 D

Ausführung Glasfalz
Aufsatzband silber eloxiert

PORTHOS Art.Nr. 100.290 D



Beispiel Ansicht Außenseite



Beispiel Ansicht Innenseite aufgeklappt

Klappmuster

Größe ca. 180 x 250 mm
alle Muster in RAL 9016 Verkehrsweiß Feinstruktur
Lieferzeit ca. 2 Wochen

45,- € / Stück

PORTHOS
Ausführung Glasfalz
Aufsatzbänder silber eloxiert
Art.Nr. 100.294 D 248,- €

ATHOS SL
1-seitig flügelüberdeckend
Rollenbänder Edelstahloptik Anuba
Art.Nr. 100.293 D 298,- €

ATHOS FB
2-seitig flügelüberdeckend
Rollenbänder Edelstahl
Art.Nr. 100.279 D 298,- €

Musterecken

Höhe ca. 770 mm
Tiefe ca. 440 mm
alle Muster in RAL 9016 Verkehrsweiß Feinstruktur
Lieferzeit ca. 5 Wochen



ATHOS SL
silber eloxiert Art.Nr. 100.182 D
schwarz Art.Nr. 100.186 D
mit Anschlussblende, silber eloxiert
Art.Nr. 100.280 D

ATHOS FB
silber eloxiert Art.Nr. 100.307 D
schwarz Art.Nr. 100.308 D

PORTHOS
silber eloxiert Art.Nr. 100.309 D

Bodenschwellenmuster

Länge 250 mm, Lieferzeit ca. 1 Woche
5,- € / Stück

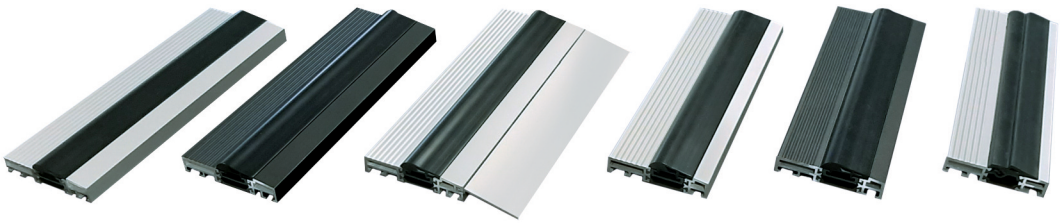

noblesse HAUSTÜREN

Für jedes Haus die richtige Tür!
Stilvoll. Hochwertig. Sicher.

Zutrittskontrollsysteme
komplexes Thema, einfach erklärt



MUSTERTAFEL
smart home Ausstattungen

Originalmuster und ausführliche Infos zu den Themen:

> Bluetoothmodul von MACO

> ekey keypad integra:
Touchpad aus Glas mit Codetastatur

> Zutrittskontrolle „4 in 1“

> Fingerprintscanner ekey dLine mit APP

Acrylschilder im Format DIN A5.
Infoblätter sind bei Bedarf leicht zu aktualisieren.

Tafelgröße 500 x 1000 mm

Lieferzeit ca. 6 Wochen

Art.Nr. 100.310 D **265,- €**

Tipp
Sehr gute Info auch ohne Beratung!

Ihre Kunden können sich an dieser Tafel sehr gut informieren, auch wenn Sie gerade keine Zeit für ein Verkaufsgespräch haben.









noblesse HAUSTÜREN

Für jedes Haus die richtige Tür!
Stilvoll. Hochwertig. Sicher.

Schließtechnik
platzsparend präsentiert



Verriegelungs-Stele TYP A-TS

3-fach Schwenkhakenschloss
> automatisch
> mit Drückerblockade
> mit Comfortmotor
> mit Tagesentriegelung

RAL 9016 Verkehrsweiß
Höhe 2000 mm
Lieferzeit ca. 4 Wochen

Art.Nr. 100.311 D

250,- €



Verriegelungs-Stele TYP M-TS

3-fach Schwenkhakenschloss
> vollmotorisch
> ohne Drückerblockade
> mit Tagesentriegelung

RAL 9016 Verkehrsweiß
Höhe 2000 mm
Lieferzeit ca. 4 Wochen

Art.Nr. 100.312 D

350,- €

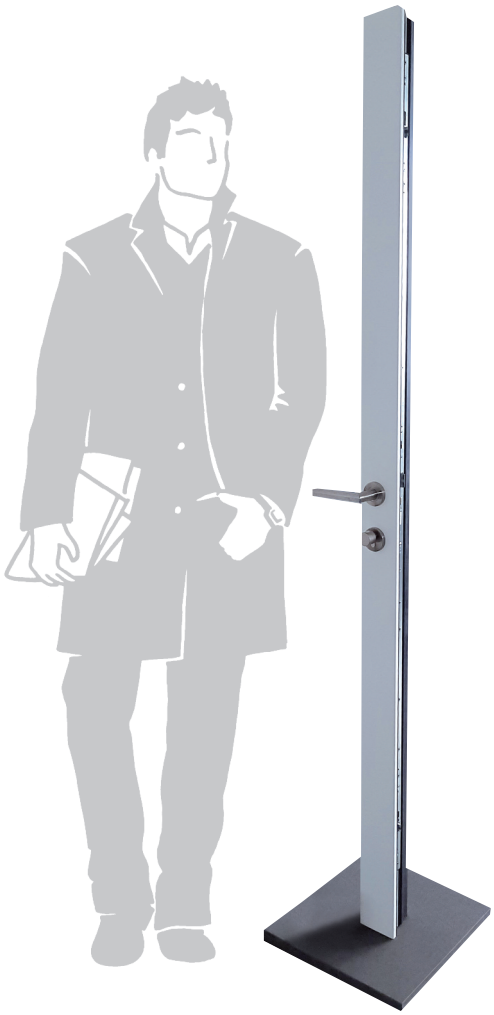

Verriegelungs-Stele „mechanisch“

3-fach Schwenkhakenschloss
> mechanisch

RAL 9016 Verkehrsweiß
Höhe 2000 mm
Lieferzeit ca. 4 Wochen

Art.Nr. 100.313 D

150,- €

noblesse HAUSTÜREN

Für jedes Haus die richtige Tür!
Stilvoll. Hochwertig. Sicher.

Griffe begreifen
anfassen erwünscht



MUSTERTAFEL GRIFFE

> 4 Außengriffe:
03 683 DB703/G800 DB703
03 673 7016/G800 RAL 7016
03 675 9005/G1000 RAL 9005
03 040 011/G1000 Edelstahl matt

> 4 Innendrücker:
03 350 010 Griffprofil oval - Edelstahl
03 338 010 Griffprofil rund - Edelstahl
03 351 9005 Griffprofil oval - schwarz
03 352 9005 Griffprofil eckig - schwarz

> Inklusive Acrylschild mit Infos zu weiteren Griff-Highlights. Das Infoblatt ist leicht wechselbar. Abbildung siehe unten.

Tafelgröße 600 x 2000 mm
Lieferzeit ca. 6 Wochen
Art.Nr. 100.314 D 400,- €

< Hinweis zur Montage!
Eine nahezu flächenbündige Wandmontage ist dank rückseitiger Fräsungen und stabiler Aufhänge-Ösen aus Metall möglich.
Bitte achten Sie auf eine gute Befestigung der schweren Tafel.



noblesse HAUSTÜREN

Für jedes Haus die richtige Tür!
Stilvoll. Hochwertig. Sicher.

Oberflächen-Muster
Originale überzeugen besser





< Eine nahezu flächenbündige Wandmontage ist dank rückseitiger Fräsungen und stabiler Aufhänge-Ösen aus Metall möglich. Bitte achten Sie auf eine gute Befestigung der schweren Tafeln.



Tipp
Platzsparend! Hochwertig! Schön!





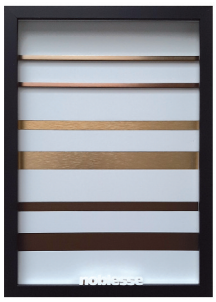

Designoberflächen mit 3D-Strukturen

Die beliebten Oberflächen der Architektur-Trend-Haustüren.

Tafel 600 x 2000 mm
Lieferzeit ca. 6 Wochen
Art.Nr. 100.315 D

250,- €

Designoberflächen mit glattem Decor

Verschiedene Holzoptik- und Designoberflächenmuster.

Tafel 400 x 2000 mm
Lieferzeit ca. 6 Wochen
Art.Nr. 100.316 D

150,- €

noblesse-Trendfarben

11 Trendfarben und RAL 9016. Jedes Farbfeld ist beschriftet.

Tafel 300 x 800 mm
Lieferzeit ca. 6 Wochen
Art.Nr. 100.317 D

95,- €

Lisenen, Intarsien und Nuten

Edelstahl und schwarz
Goldoptik / Bronzeoptik
Messingoptik / Kupferoptik

Bilderrahmen ohne Glas
Format 230 x 320 mm
Lieferzeit ca. 6 Wochen
Art.Nr. 100.318 D

60,- € / 3er Set

noblesse HAUSTÜREN

Für jedes Haus die richtige Tür!
Stilvoll. Hochwertig. Sicher.

Blickfänger

Banner für Decke oder Wand

Banner aus 360 g Baumwoll-Gewebe, inklusive Aluminium-Aufhängeleisten.
Format 600 x 1200 mm.
Lieferzeit ca. 4 Wochen.

65,- €

Tipp
AlleMotive auchalsPoster lieferbar!



Motiv **typisch noblesse**
Artikel-Nr. 100.319 D



Motiv **AMBIENTE Haustüren**
Artikel-Nr. 100.320 D



Motiv **Auszeichnungen**
Artikel-Nr. 100.321 D

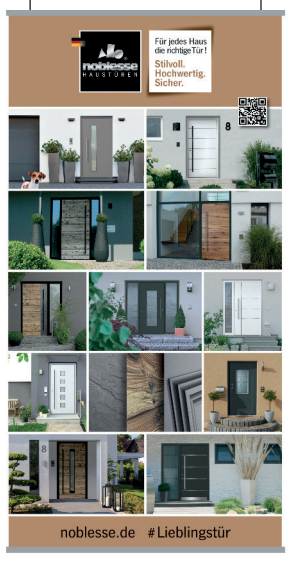

Motiv **Inspiration**
Artikel-Nr. 100.322 D

Poster DIN A1

> Format 59,4 x 84 cm > 170 g Papier

Motiv **typisch noblesse**
Artikel-Nr. 100.323 D

Motiv **AMBIENTE Haustüren**
Artikel-Nr. 100.324 D

Motiv **Auszeichnungen** Artikel-Nr. 100.325 D

Motiv **Inspiration**
Artikel-Nr. 100.326 D

5,- € / Stück





Tipp
Einfacher Transport und Aufbau!

Roll-Up

> schwarzes Alu-Gehäuse
> für den Innenbereich
> inkl. Transporttasche
> 280 g Polyester-Gewebe
> Banner ca. 85 x 200 cm
Lieferzeit ca. 2 Wochen

Artikel-Nr. 100.327 D

185,- €

noblesse HAUSTÜREN

Für jedes Haus die richtige Tür!
Stilvoll. Hochwertig. Sicher.

Blickfänger

LG Display für Präsentation in Schaufenster und Ausstellung

> High-Brightness-Bildschirm von LG
> inkl. Deckenhalterung (Drahtsystem)
> für Hochformat-Präsentationen
> schlankes Design mit nur 10 cm Tiefe
> Rahmenfarbe schwarz

Diagonale 49 Zoll / 124 cm
Lieferzeit ca. 5 Wochen

Abbildung rechts nur symbolisch. Ein aktuelles Angebot kann von dieser Abbildung abweichen.



digitale Präsentation

Artikel-Nr. 100.328 D **750,- €**





Hissflaggen

Einseitig bedruckt mit weißem Hohlsaum für Ausleger mit max. 3 cm Durchmesser. Inklusive Schlaufen und Karabinerhaken. Weißes Einfassband.

Lieferzeit ca. 4 Wochen

Wichtiger Hinweis!
Die Flaggen sind für Masten mit Ausleger geeignet. Sie werden OHNE Mast, Ausleger und Zubehör geliefert.



Motiv **noblesse Haustüren**

Größe 120 x 300 cm
Art.-Nr. 100.329 D **60,- €**

Größe 150 x 400 cm
Art.-Nr. 100.330 D **80,- €**



Motiv **individuelle Werbung**

Größe 120 x 300 cm
Art.-Nr. 100.331 D **80,- €**

Größe 150 x 400 cm
Art.-Nr. 100.332 D **100,- €**

noblesse HAUSTÜREN

Für jedes Haus die richtige Tür!
Stilvoll. Hochwertig. Sicher.

für das Verkaufsteam
alles griffbereit



noblesse-Haustürkonfigurator / Partnersoftware

Die digitale Verkaufshilfe mit der die Wunschtür des Endkunden am Tablet oder PC erstellt werden kann. Die Software beinhaltet außerdem Vorlagen für Angebote und Bestellungen, in die Sie Ihr eigenes Logo integrieren können.

Bearbeitung ca. 1 Woche
Danach download im Partner-Login auf noblesse-website möglich.

Art.Nr. 100.167 D **98,- €**



Ordner >> Technik Infos <<

Technische Dokumentationen (DINA4-Blätter) zu den Themen Verriegelungen, Montage, Anschlusspläne, Schnittzeichnungen, Bauformen, Formulare, Pflegeanleitungen, Zertifikate usw.

Lieferzeit ca. 1 Woche

Art.Nr. 100.178 D **10,- €**

Die Inhalte des Ordners stehen auch auf der noblesse-website zum Download bereit - nutzen Sie den PARTNER-LOGIN!



Tipp
Sehr stabil und variable Fächer!

Prospektständer

Der schwere, standfeste Metallständer trägt außergewöhnlich viele Fächer. Die Anordnung der sechs Acryl-Prospektfächer sorgt für freien Blick auf jede Titelseite! Passend für Verkaufsunterlagen im DIN A4-Format.

Besonderer Vorteil:
Auf der Vorder- und Rückseite des Ständers sind je sechs Schlitze, um die Acrylfächer einzuhängen und individuell zu platzieren. Somit können Fächer einseitig oder beidseitig verteilt werden.

Farbe schwarz, Höhe 176 cm
Lieferzeit ca. 8 Wochen

Artikel-Nr. 100.333 D **450,- €**
Lieferung erfolgt ohne Prospekte.

noblesse HAUSTÜREN

Für jedes Haus die richtige Tür!
Stilvoll. Hochwertig. Sicher.

für das Verkaufsteam
kleine Dinge mit großer Wirkung





Kugelschreiber

Der perfekte Streuartikel.
Kunststoff mit weißem Aufdruck, 20er-Set
Lieferzeit ca. 4 Wochen

Artikel-Nr. 100.334 D **10,- €** / 20er-Set





noblesse-Tasse

Der sehr beliebte, schwarze Keramik-Becher mit elegantem matt-Glanz-Kontrast. Spülmaschinengeeignet.
Lieferzeit ca. 4 Wochen

Artikel-Nr. 100.335 D **10,- €**

schwarzes Polo-Shirt „noblesse“

100% Baumwolle,
Stickerei weiß auf der Vorder- und Rückseite,
Lieferzeit ca. 4 Wochen

30,- €



M Art.-Nr. 100.336 D
L Art.-Nr. 100.337 D
XL Art.-Nr. 100.338 D
XXL Art.-Nr. 100.339 D

schwarzes T-Shirt „noblesse“

Cotton-Strech,
Siebdruck hellgrau auf der Rückseite,
Lieferzeit ca. 4 Wochen

20,- €

M Art.-Nr. 100.340 D
L Art.-Nr. 100.341 D
XL Art.-Nr. 100.342 D
XXL Art.-Nr. 100.343 D

